CASSETTA ANTINCENDIO UNI45

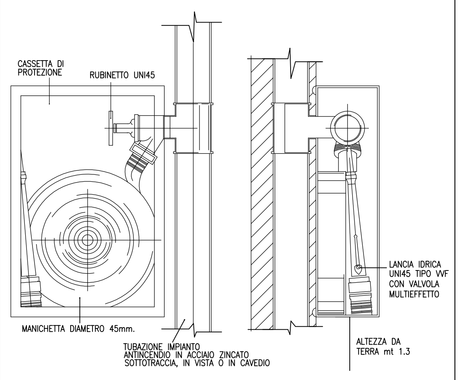

PARTICOLARE ATTACCO MOTOPOMPA A PARETE

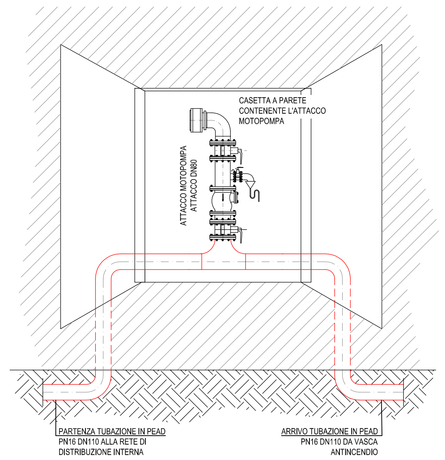

PARTICOLARE POZZETTO ANTINCENDIO

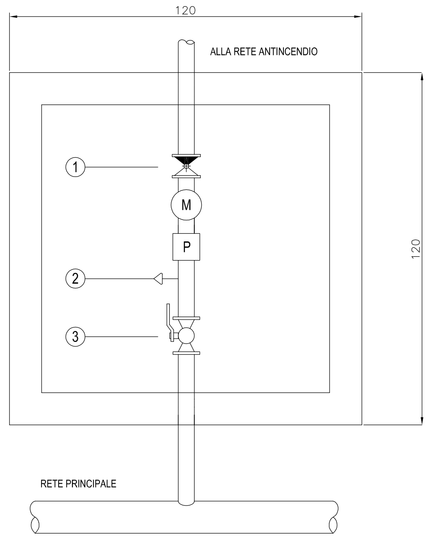

LEGENDA

1. VALVOLA DI NON RITORNO
2. RUBINETTO DI SCARICO Ø1/2" CON PORTAGOMMA FILETTATO
3. VALVOLA DI INTERCETTAZIONE

M MANOMETRO

P PRESSOSTATO

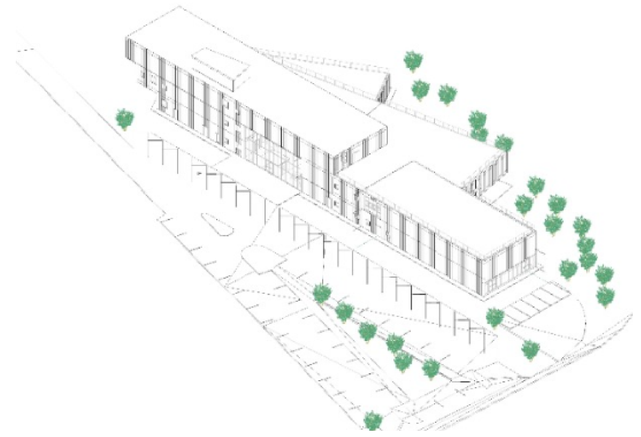

VISTA ASSONOMETRIA

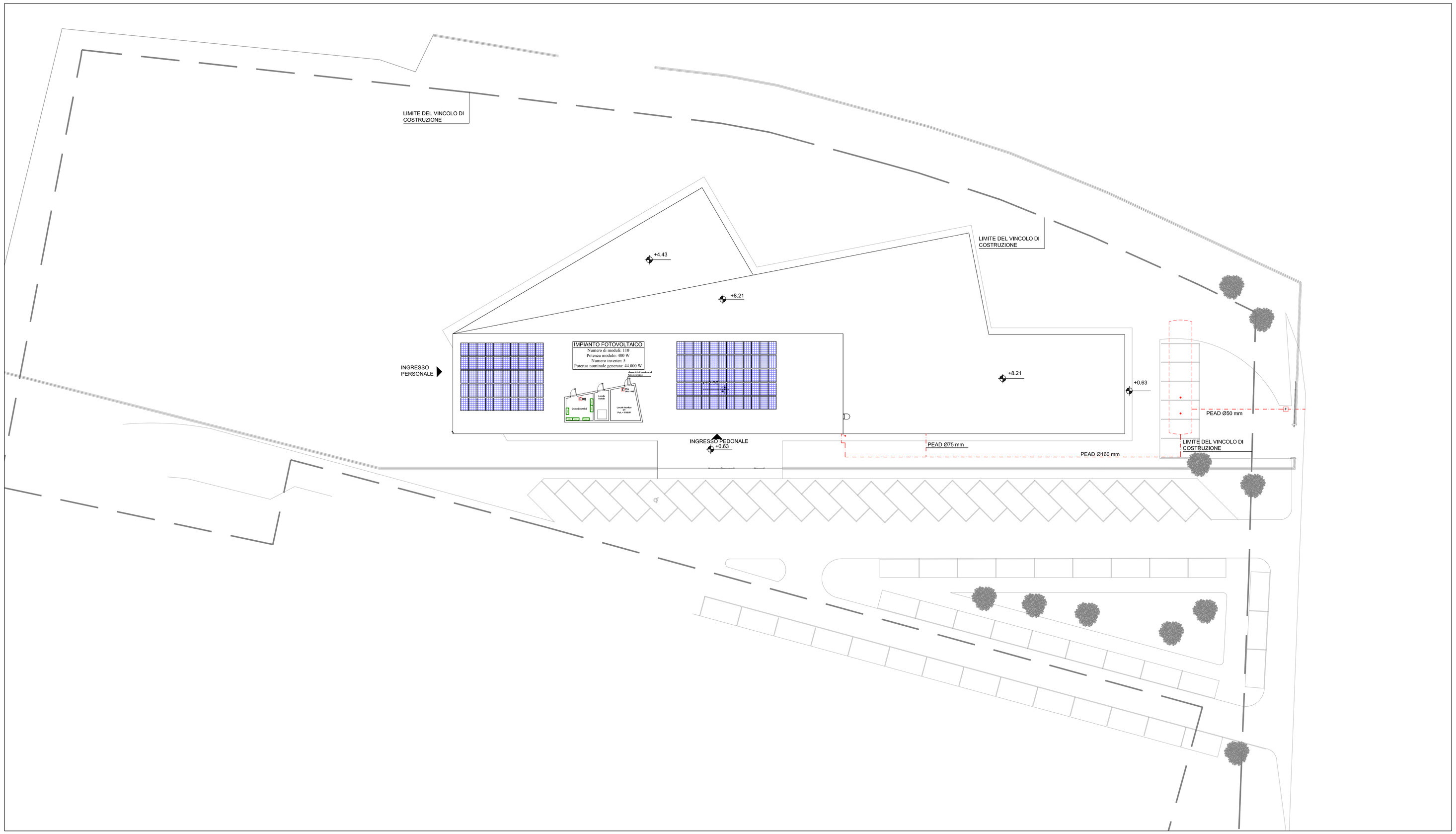

PLANIMETRIA GENERALE
SCALA 1:200

LEGENDA

	ATTACCO MOTOPOMPA
	TUBAZIONE IN PEAD PN16 CONTROTUBATA PER IMPIANTO ANTINCENDIO
	VASCA ANTINCENDIO INTERRATA Cap. 50mc CON GRUPPO DI POMPAGGIO
F	POZZETTO ANTINCENDIO
E	ESTINTORE PORTATILE – 13A – 89B/C
E CO2	ESTINTORE PORTATILE CON CARICA A CO2 (NELLE IMMEDIATE VICINANZE DI APPARECCHIATURE ELETTRICHE QUALI Q.E., CENTRALINE, ECC.)

COMUNE DI GASSINO TORINESE — TO

REALIZZAZIONE SCUOLA PRIMARIA CON 15 CLASSI

AGOSTO 2020

RESPONSABILE PROCEDIMENTO: Arch. Anna Casalone

PROGETTISTI

SETTANTA7 STUDIO ASSOCIATO
Arch. D. Rangone
Arch. E. Rionda

CURCIO E REMONDA STUDIO ASSOCIATO
Ing. A. Remonda

Arch. Laura Lova

PROGETTO DEFINITIVO

REV_02

PLANIMETRIA GENERALE - PREVENZIONE INCENDI

GASS_D_PI 002