TUBAZIONI - COIBENTAZIONI - FINITURE							
TIPO DI FLUIDO	MODALITA' INSTALLAZIONE	DIAMETRI	MATERIALE TUBAZIONE	TIPO TUBAZIONE	COIBENTAZIONE	FINITURA TUBAZIONE	FINITURA COIBENTAZIONE
Acqua calda riscaldamento	Centrale termica, esterno	<= 1"	Acciaio nero SS	EN 10255 s.media	Elastomero espanso mm 30	Verniciatura	Alluminio
Acqua calda riscaldamento	Centrale termica, esterno	1"1/4 - 1"1/2	Acciaio nero SS	EN 10255 s.media	Elastomero espanso mm 40	Verniciatura	Alluminio
Acqua calda riscaldamento	Centrale termica, esterno	2" - 2" 1/2	Acciaio nero SS	EN 10255 s.media	Elastomero espanso mm 50	Verniciatura	Alluminio
Acqua calda riscaldamento	Centrale termica, esterno	>= 3"	Acciaio nero SS	EN 10216-1	Elastomero espanso mm 60	Verniciatura	Alluminio
Acqua calda riscaldamento	Cavedi e controsoffitti interni	<= 1"	Acciaio nero SS	EN 10255 s.media	Elastomero espanso mm 19	Verniciatura	PVC
Acqua calda riscaldamento	Cavedi e controsoffitti interni	1"1/4 - 2"1/2	Acciaio nero SS	EN 10255 s.media	Elastomero espanso mm 25	Verniciatura	PVC
Acqua calda riscaldamento	Cavedi e controsoffitti interni	2" - 2" 1/2	Acciaio nero SS	EN 10255 s.media	Elastomero espanso mm 25	Verniciatura	PVC
Acqua calda riscaldamento	Cavedi e controsoffitti interni	>= 3"	Acciaio nero SS	EN 10216-1	Elastomero espanso mm 30	Verniciatura	PVC

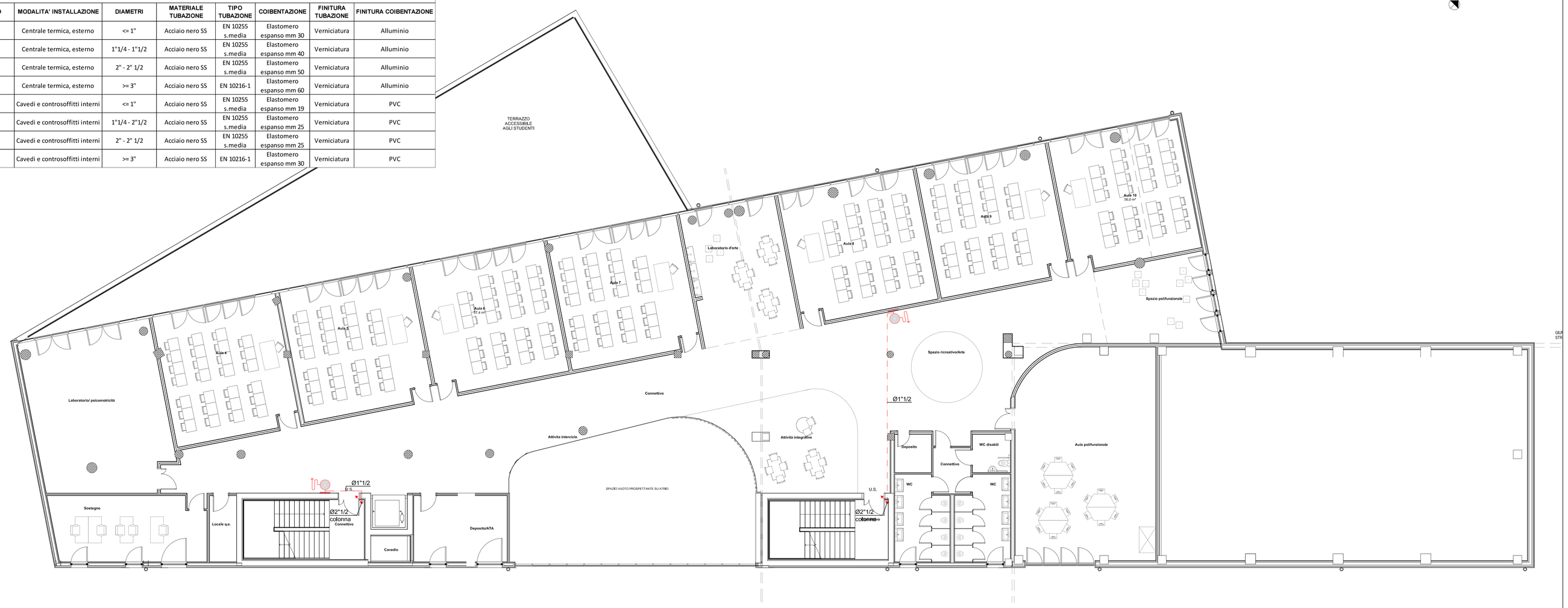

PIANTA PIANO PRIMO
SCALA 1:100

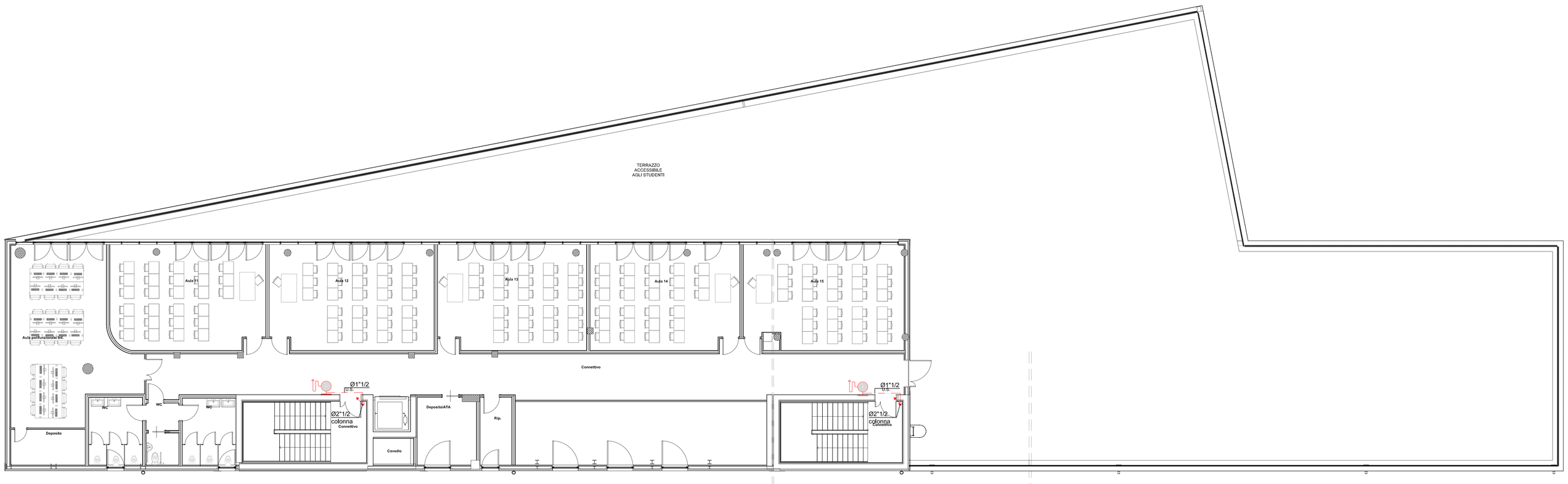

PIANTA PIANO SECONDO
SCALA 1:100

CASSETTA ANTINCENDIO UNI45

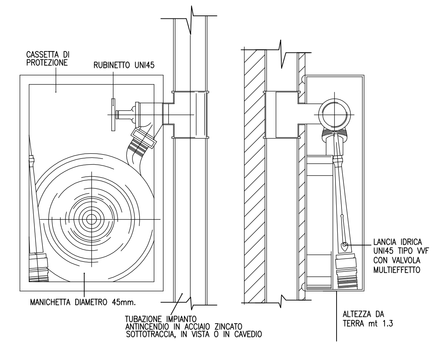

GIUNTI SISMICI A OMEGA

SU TUTTE LE TUBAZIONI CHE ATTRAVERSANO I GIUNTI STRUTTURALI, DOVRANNO ESSERE INSTALLATI DEI GIUNTI DI DILATAZIONE SCANALATI A OMEGA, ADATTI PER ASSORBIRE I CARICHI DINAMICI IMPROVVISI ORIGINATI DAI TERREMOTI. APPROVATI FM, PRESSIONE 16 KG/CM², TEMPERATURA DI ESERCIZIO TRA -90°C +550°C.

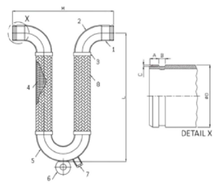

Parte n. Part n.	Descrizione Description	Materiale Material
1	Scanalatura *Grooved Part*	ST37-2
2	Curva *90° Elbow 90°*	ST37-2
3	Maglia *Band*	AISI 304
4	Tubo Metallico *Metal Hose*	AISI 304
5	Curva *180° Elbow 180°*	ST37-2
6	Fissaggi *Fixing Part*	ST37-2
7	Tappo di Drenaggio *Drain Plug*	ST37-2
8	Calza *Braiding*	AISI 304

DN	M	L	ØD	A	B	C
mm						
DN 25 (1")	302	500	33,7	15,88	7,14	1,6
DN 32 (1"1/4)	340	525	42,4	15,88	7,14	1,6
DN 40 (1"1/2)	378	575	48,3	15,88	7,14	1,6
DN 50 (2")	414	625	60,3	15,88	8,74	1,6
DN 65 (2"1/2)	510	700	76,1	15,88	8,74	1,98
DN 80 (3")	598	750	88,9	15,88	8,74	1,98
DN 100 (4")	790	875	114,3	15,88	8,74	2,11
DN 125 (5")	942	1000	139,7	15,88	8,74	2,11
DN 150 (6")	1084	1150	168,3	15,88	8,74	2,16
DN 200 (8")	1420	1450	219,1	19,05	11,91	2,34

LEGENDA

— — — —	RETE ANTINCENDIO TUBO IN ACCIAIO ZINCATO
Ø1"1/2	IDRANTE UNI 45
	TUBAZIONE COLONNA MONTANTE. LA COLONNA È DA CONSIDERARSI RISPETTIVAMENTE, DA SINISTRA A DESTRA, DISCENDENTE, ASCENDENTE, SIA DISCENDENTE SIA ASCENDENTE. IL SIMBOLO GRAFICO È VALIDO PER TUTTI I CIRCUITI SOPRA ELENCATI.

COMUNE DI GASSINO TORINESE | TO

REALIZZAZIONE SCUOLA PRIMARIA CON 15 CLASSI

AGOSTO 2020

RESPONSABILE PROCEDIMENTO: Arch. Anna Casalone

PROGETTISTI

SETTANTA7 STUDIO ASSOCIATO
Arch. D. Rangone Arch. E. Rionda

CURCIO E REMONDA STUDIO ASSOCIATO
Ing. A. Remonda

Arch. Laura Lova

PROGETTO DEFINITIVO

REV_02

PIANTA PIANO PRIMO E PIANO SECONDO - IMPIANTO ANTINCENDIO

GASS_D_IM 020